Rolf

CERTIFIÉ PAR CSTB NF ROBINETTERIE SANITAIRE

ACS CONFORMITÉ SANITAIRE

10 GARANTIE

Référence : **504011045**

MITIGEUR D'ÉVIER ABSOLU ADVANCE PMR - CHROMÉ - CARTOUCHE Ø35 MM - ROLF

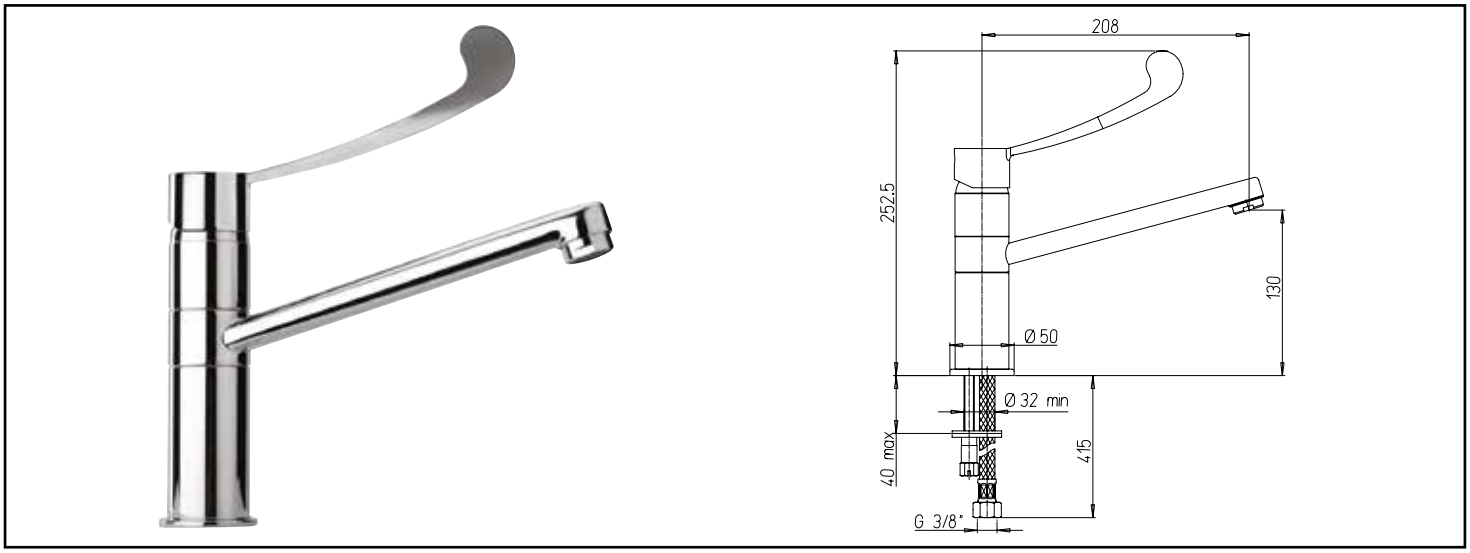

COMMANDE PROLONGÉE.

INSTALLATION RAPIDE ET FACILE.

DESCRIPTION	Chromé. - Manette métal. - Cartouche Ø35 mm à économie d'énergie. - Bec orientable avec aérateur Honeycomb. - Limiteur de débit par point dur. - Un point de fixation. - Flexibles PEX founis non - montés. - NF IA.
APPLICATIONS	Collectivités
PRÉCAUTION D'EMPLOI	1 point de fixation.